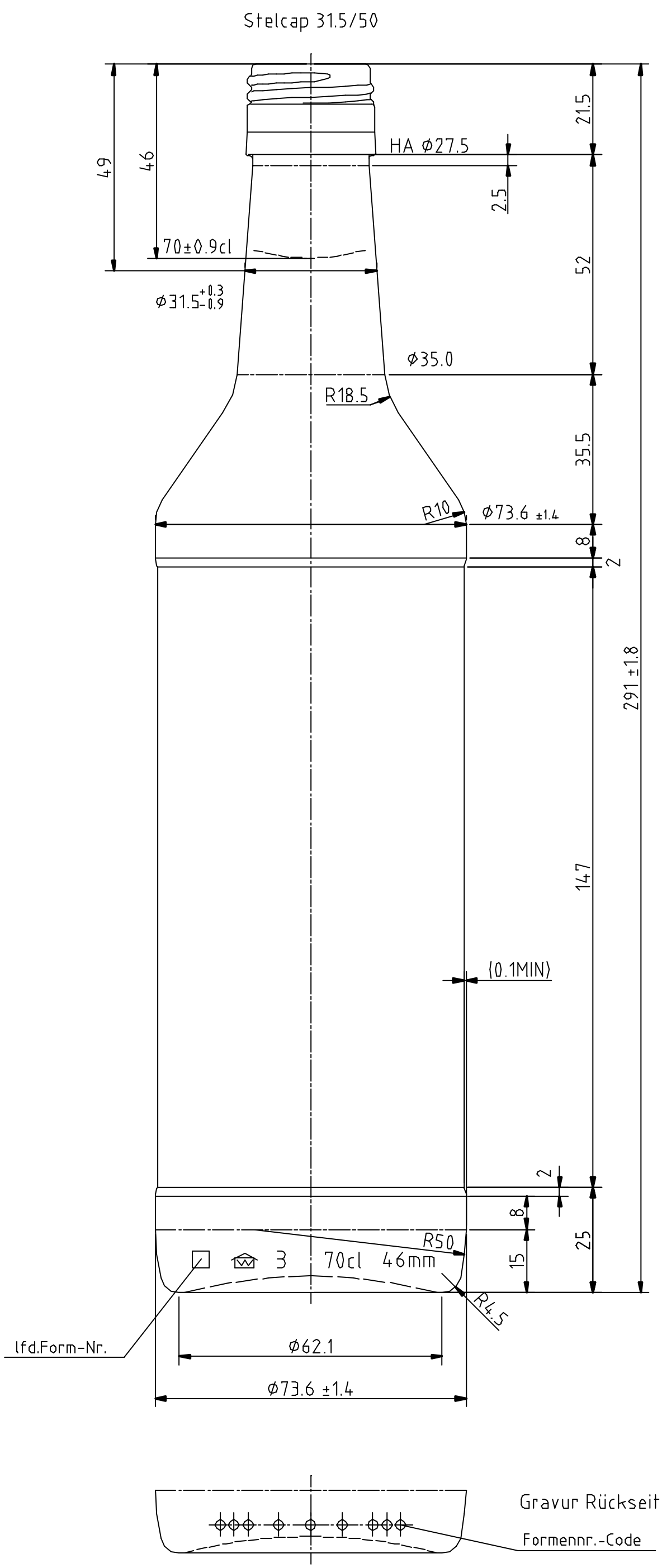

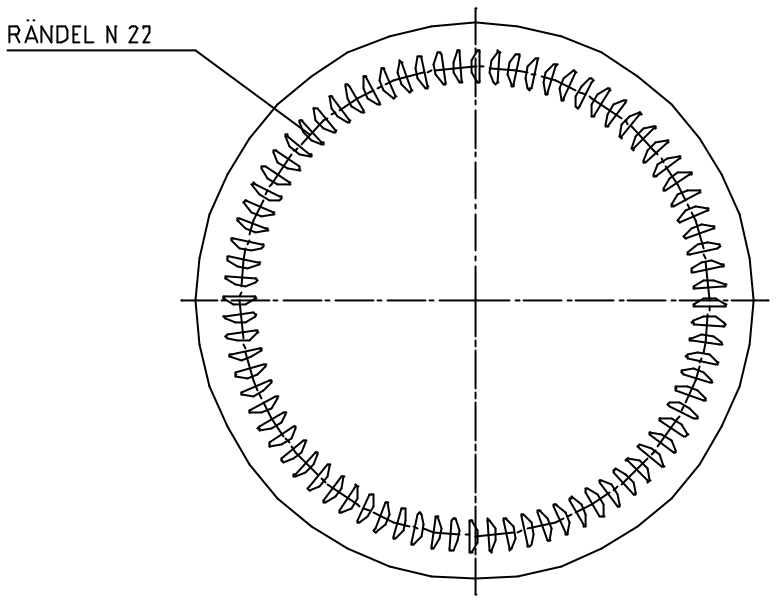

Bodenansicht

Diese Zeichnung darf ohne unsere Genehmigung weder vervielfältigt noch dritten Personen zugeführt werden. Urheberrechtsgesetz vom 9.9.1965 und § 18 UWG.

Technisch bedingte Abweichungen behalten wir uns vor. Wir werden Ihnen diese gegebenenfalls rechtzeitig bekanntgeben.

Maße ohne Toleranzangaben sind Freimaße und dienen lediglich der näheren Beschreibung der äußeren Form. Bei der Fertigung werden diese Maße nicht gesondert überprüft. Allgemeintoleranzen; Durchmesser und Höhen nach DIN 6129 /NF H35-077

6			
5			
4			
3			
2			
1			
	Änderungsmitteilung	Datum	Name

Erzeugnisgruppe:	
Maßbehältnis	~~Fertigpackung~~
wiederbefüllbar	~~ja~~ / nein
Inhalt füllvoll: Einzelwert nach DIN 6129 vom 12.97	700.0 ±9.0 ml
Füllpunkt:	46 mm
Inhalt randvoll	717.0 ml
Gewicht:	ca. 400.0 g
Mündung:	Stelcap 31,5/50
Bodenform:	gewölbt
Glasfarbe:	weiß

Containerbezeichnung:

0,7l
Aperitif-Flasche

Z.Nr.: 12490 A

	Tag	Name	Maßstab:
gez.	28.03.02	Wolter	1:1

Container Nr.: 30000353

ArdaghGlass