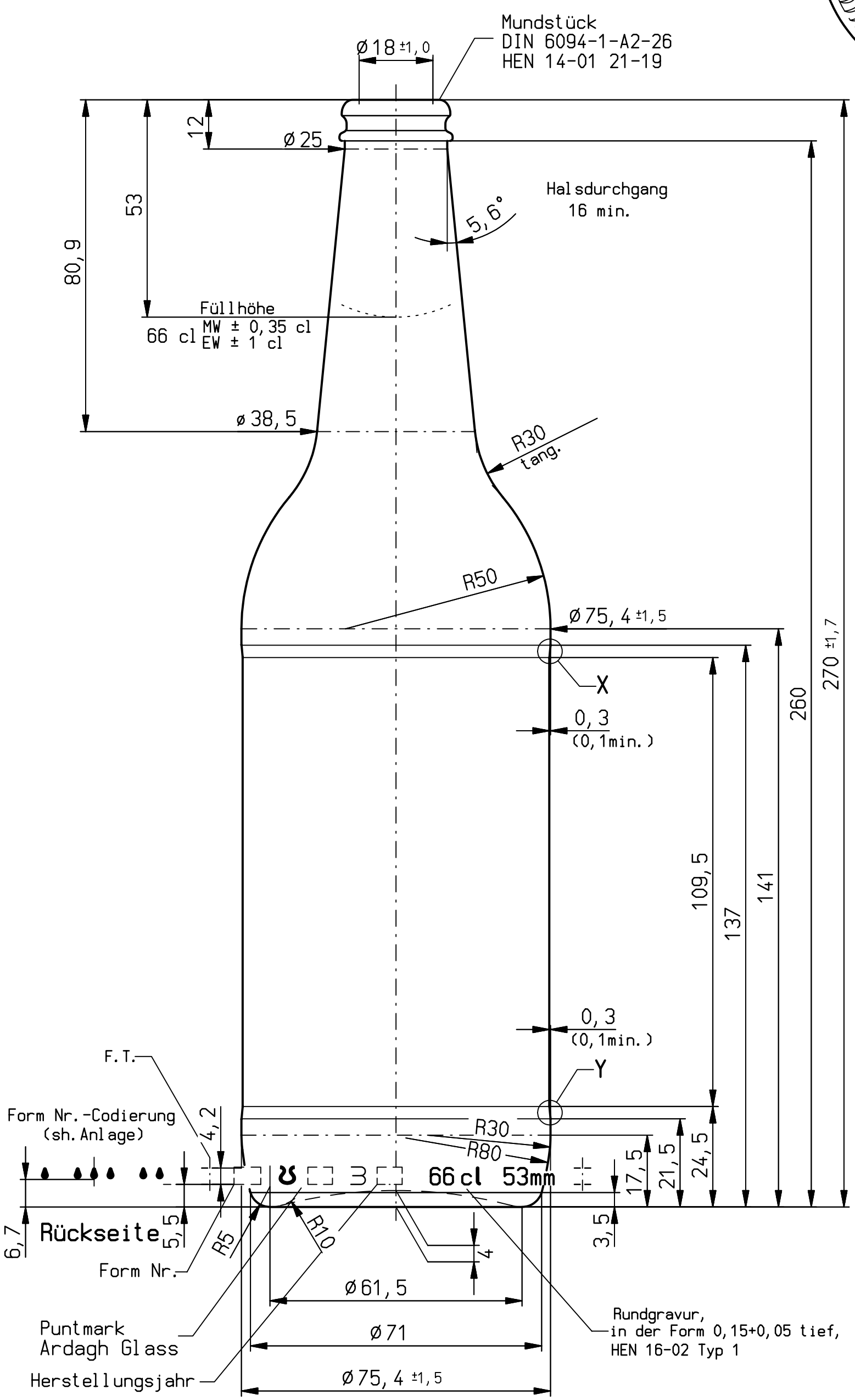

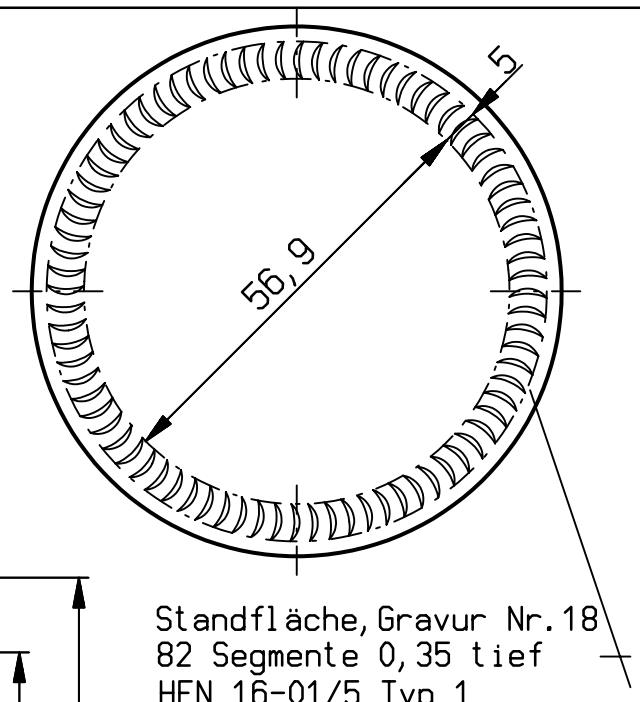

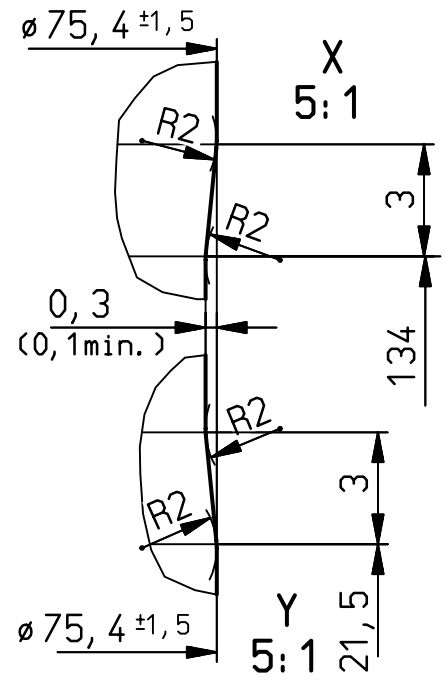

	Edition 27.07.2007		
	Änderung	Datum	Name
Inhalt füllv.: 660 ml		MW ± 3,5 ml EW ± 10 ml	
Gewicht ca.: 320 g			
Farbe: Grün			
Inh.rv.: theor. 680 ml			
wiederbefüllbar: ja ☐ nein ☒			
Allgemeintoleranzen DIN 6129 Körper-Durchmesser und Höhe DIN ISO 2768 c Rundungshalbmesser, Fasen und Winkelmaße			
Wanddicke: (theor.): 2,33			
nach:			
Erzeugnisgruppe: 3			
Maßbehältnis nach § 2 FPVO			
	Tag	Name	Maßstab
gez.	19.03.08	KREFT	1:1
gepr.			

Für diese Zeichnung behalten wir uns alle Rechte vor. Ohne unsere vorherige, ausdrückliche Genehmigung darf sie weder vervielfältigt noch Dritten zugänglich gemacht werden; sie darf auch durch den Empfänger oder Dritte nicht in anderer Weise mißbräuchlich verwertet werden.

Ardagh Glass

Benennung:

Hamburger Aleflasche
66 cl

Sorte	M
10140	2109

Behälter Zeichng. 310140

Container Nr.: 30001875