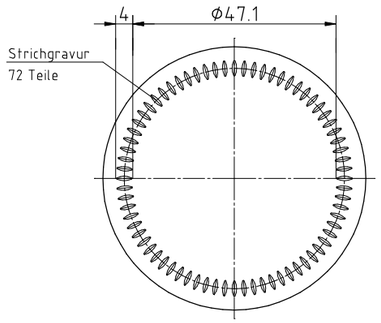

BODENANSICHT

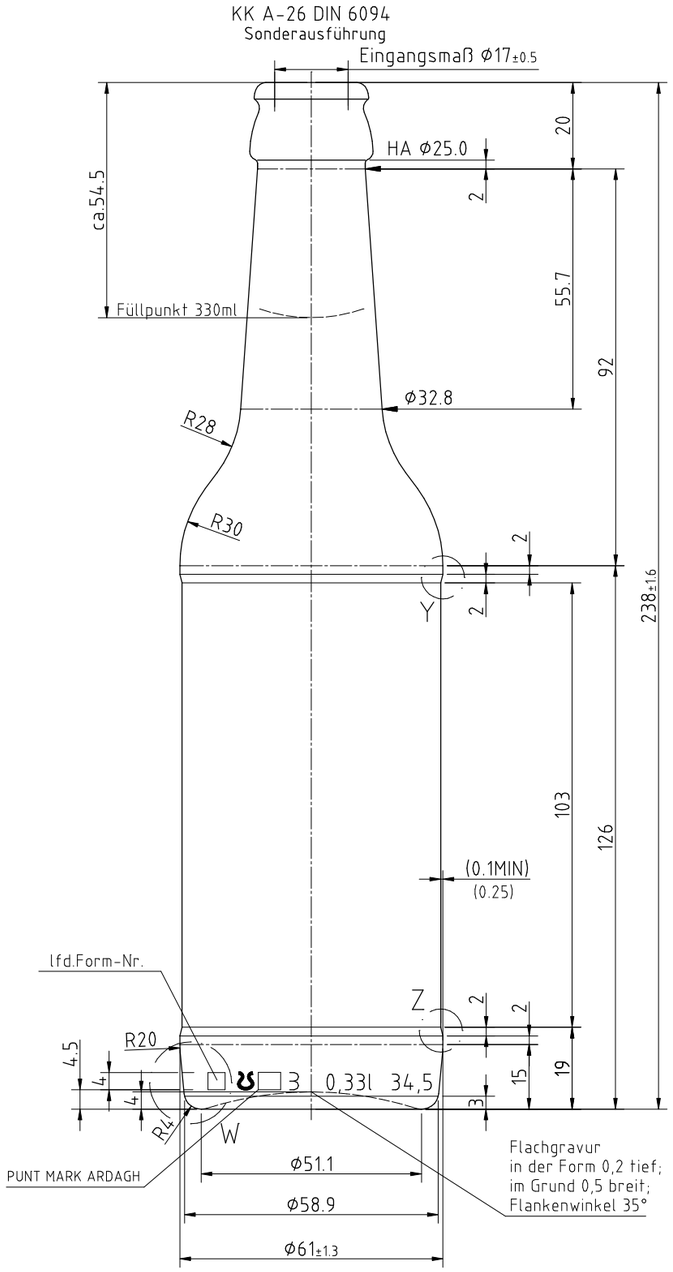

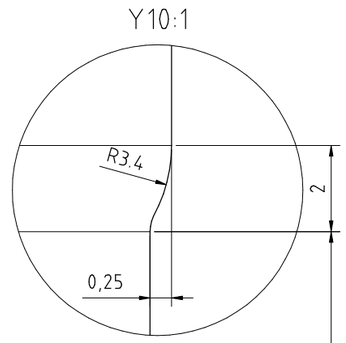

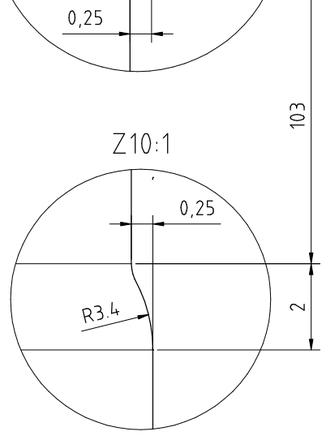

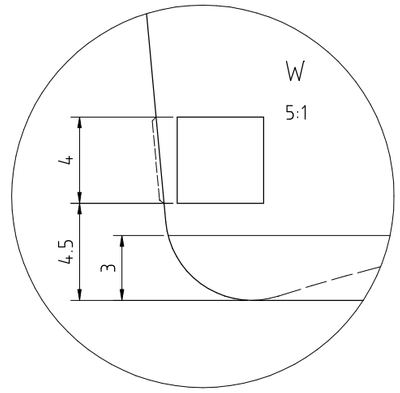

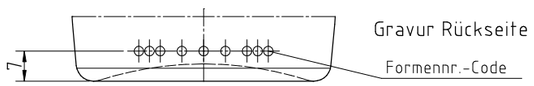

Diese Zeichnung darf ohne unsere Genehmigung weder vervielfältigt noch dritten Personen zugeführt werden. Urheberrechtsgesetz vom 9.9.1965 und § 18 UWG.

Technisch bedingte Abweichungen behalten wir uns vor. Wir werden Ihnen diese gegebenenfalls rechtzeitig bekanntgeben.

Maße ohne Toleranzangaben sind Freimaße und dienen lediglich der näheren Beschreibung der äußeren Form. Bei der Fertigung werden diese Maße nicht gesondert Überprüft. Allgemeintoleranzen;
Durchmesser und Höhen nach DIN 6129 /NF H35-077

6			
5			
4			
3			
2			
1	ohne Verbandszeichen	30.10.02	Heus
	Änderungsmitteilung	Datum	Name

Erzeugnisgruppe:	
Maßbehältnis	~~Fertigpackung~~
wiederbefüllbar	ja / ~~nein~~
Randvollvolumen: Einzelwert nach DIN6129 vom 12.97	345.0 ± 7.0 ml
Füllpunkt:	ca. mm
Gewicht:	ca. 300.0 g
Mündung:	KK A-26
	DIN 6094
Bodenform:	gewölbt
Glasfarbe:	royalblau

Containerbezeichnung:
33cl Hamburger-Ale
Inlandflasche (A 101)

Z.Nr.: 07623 A /1

	Tag	Name	Maßstab:
gez.	18.12.95	Heus	do not scale

Container Nr.: 30000499

ArdaghGlass
Gr. Drakenburger Str. 132 , 31582 Nienburg